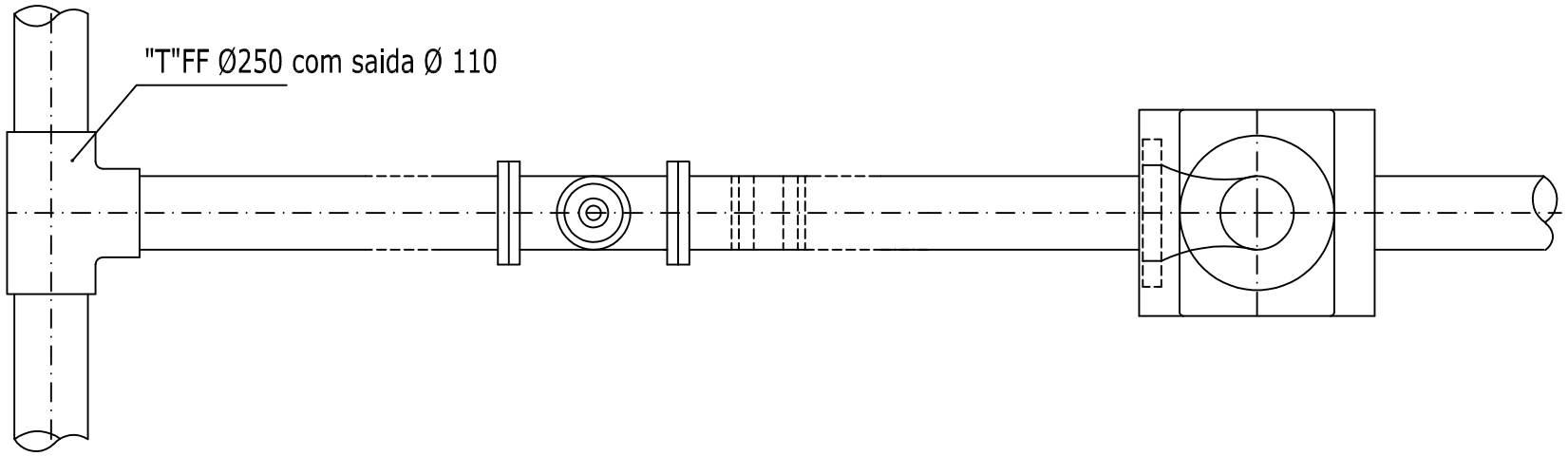

PLANTA

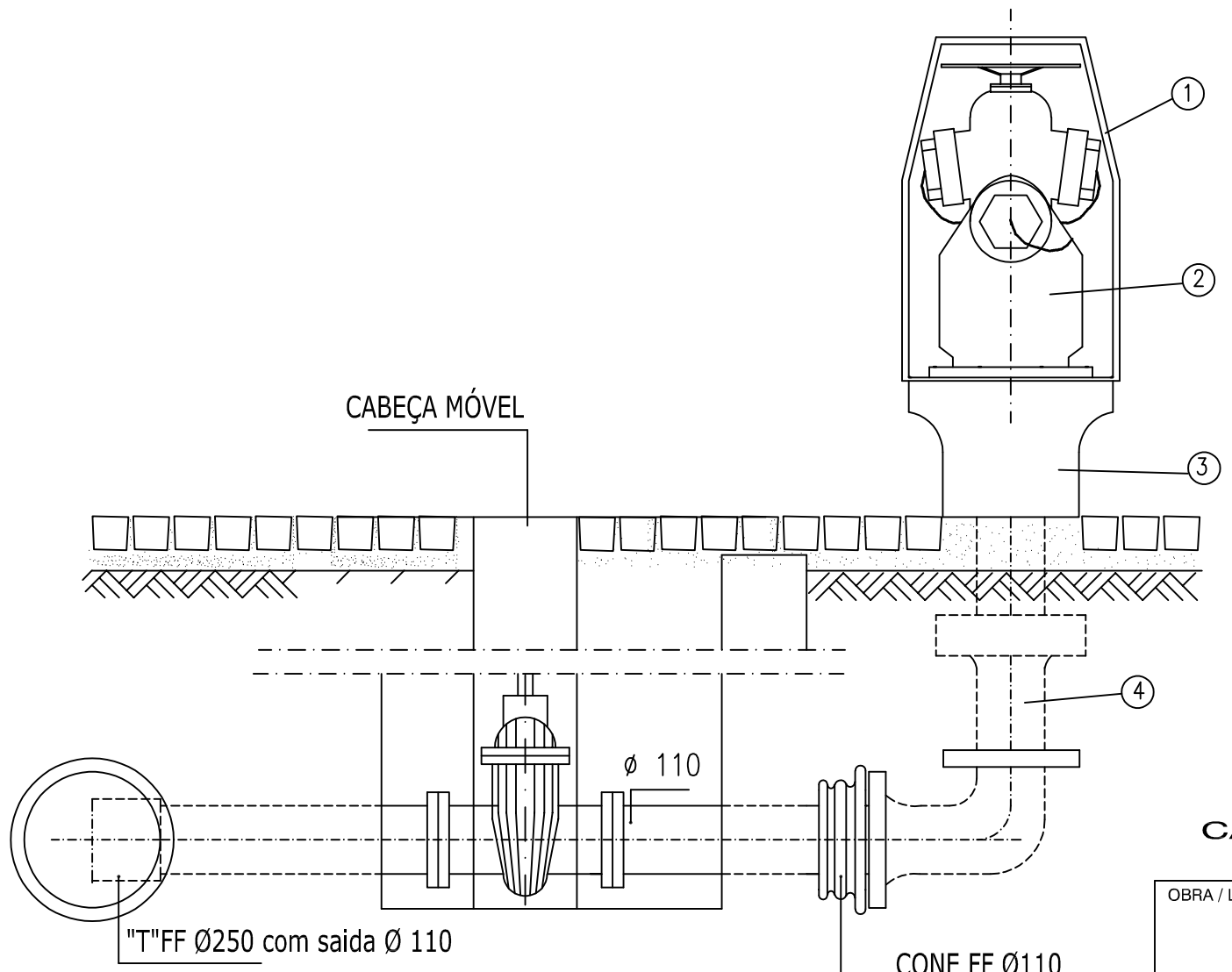

CORTE

LEGENDA

1. COBERTURA EM POLIESTER
2. CORPO
3. BASE
4. RACORD DE LIGAÇÃO

CÂMARA MUNICIPAL DE SÃO BRÁS DE ALPORTEL

Município S. Brás de Alportel

OBRA / LOCAL	Requalificação entre a circular norte e a EM513 São Brás de Alportel		ESCALA 1/10	Nº 23
PROJECTOU	Filipe Sobral	PEÇAS Pormenor do marco de incêndio	ARQUIVO	
DESENHOU	Filipe Sobral		SUBSTITUI	
FASE			SUBSTITUIDO POR	
DATA	06/2020			